Bosco

Handhebel-Espressomaschinen

handgefertigt in Neapel

Semplicità ed eccellenza

dal 1960

Tief verwurzelt in Neapels legendärer Kaffeetradition, garantiert Ihnen eine **Bosco** Handhebelmaschine umwerfend duftende, Crema-satte Espresso-Erlebnisse der besonderen Art – und hilft so bei der Entfaltung des vollen Potentials der von Ihnen präferierten Mischung.

Ihre über mehrere Dekaden verfeinerte Bauart, qualitativ hochwertigste Materialien sowie eine unübertroffene Liebe zum Detail speisen sich dabei nicht zuletzt aus der Tatsache, dass jede **Bosco** ein auf Bestellung gefertigtes Einzelstück ist.

Boscos einzigartiges Hebelsystem, gepaart mit in harter Gastronomienutzung bewährten Designlösungen und einer unnachahmlich robusten Konstruktion, verspricht solideste, stressfreie Zuverlässigkeit bei minimalem Servicebedarf – über viele Jahre hinweg.

Unser Ziel war seit jeher die Entwicklung weithin geschätzter professioneller Espressomaschinen, die einerseits durch ihre wunderschöne Einfachheit bestechen, gleichzeitig jedoch auch den anspruchsvollsten Kaffee-Connaisseur mit Momenten purster Glückseligkeit verwöhnen.

Handgebaute Handhebel-Espressomaschinen mit: Direktanschluss für Frisch- und Abwasser (Zu- und Ableitungen im Lieferumfang enthalten) • automatischer Kesselbefüllung und Wasserstandskontrolle • Kesseldruck-Manometer • zuschaltbarem dampfbetriebenem Tassenwärmer (außer eingruppige Version) • Dampf- und Heißwasserlanzen aus Edelstahl • Seitenteilen komplett aus poliertem 18/10 Edelstahl • verchromten Messing-Brühgruppen • handgefertigten verchromten oder vergoldeten Verzierungen an den Brühgruppen (je nach Modell Sorrento/Posillipo) • verchromtem Kupferkessel • Verbindungsstücken aus verchromtem Messing • vollem CE-Zertifikat • 1, 2, 3, 4 oder 5 Brühgruppen

Optional erhältlich: wasserbetriebener oder elektrischer Tassenwärmer • Seitenteile in einer RAL-Farbe Ihrer Wahl • Seitenteile aus handgehämmertem Kupfer • durch Siebdruck verzierte Seitenteile • bodenloser Siebträger • Abmessungen nach Wunsch • manueller Wasserenthärter • Netzteil wahlweise mit 110V, 230V oder 400V

Technische Daten	1 Gruppe	2 Gruppen	3 Gruppen	4 Gruppen
Breite (mm)	500	720	940	1160
Tiefe (mm)	510	510	510	510
Höhe ohne Hebel (mm)	500	500	500	500
Höhe mit Hebel (mm)	780	780	780	780
Nettogewicht (kg)	45	60	75	90
Kesselinhalt (l)	6	12	18	24
Leistungsaufnahme (kW)	2	3	4.5	6

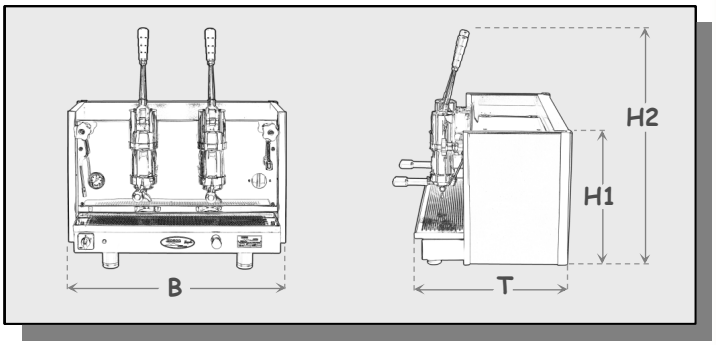

BOSCO
www.bosco-macchine.com
info@bosco-macchine.com
Corso Vittorio Emanuele 181 - Napoli